ATS-PLC

微電腦彩色觸控式 ATS 控制模組

提供 ATS 完整的監測、保護與控制功能

特色

- 控制模組採微電腦程式控制
- 業界首創面板採 5.7 吋彩色 LCD 觸控螢幕屏，美觀大方
- 程式設定與 ATS 功能均採觸控操作，便於使用者操作 *1
- 常用與備用電源之電壓、電流與頻率的全相監測、顯示與保護
- 可直接設定為指針式或數位式電錶顯示模式，方便使用者讀取
- 常用與備用電源逆相序監測與保護
- 常用與備用電源過載或短路跳脫監測與保護
- 可選配固也泰通訊模組透過 USB、RS485 或 Ethernet 實現遠端監控
- 可設定 1 至 4 週定期引擎自動運轉測試
- 支援繁體中文、英文與西班牙文等多國語言介面
- 內建四位數密碼保護與 40 組事件記錄器功能

*1　所有操作都可直接在觸摸螢幕上或連接 PC 完成。

電氣規格

系統工作電壓輸入	8 – 60 Vdc
CT 規格	容量 2.5VA 以上
CT 二次側比值	5A
發電機啟動繼電器	7A @ 250 Vac Max.
常用電源投入繼電器	7A @ 250 Vac Max.
備用電源投入繼電器	7A @ 250 Vac Max.
輔助繼電器	7A @ 250 Vac Max.

彩色觸控顯示螢幕

LCD 規格	a-Si TFT
面板尺寸	5.7 吋 Diagonal
解析度	640 x RGB x 480
色度	262K
圖素尺寸	0.18 x 0.18 mm
動作範圍	115.2 x 86.4 mm (W x H)
背光型式	LED

全相電壓與頻率監測

過電壓調整範圍	110 – 530 Vac
低電壓調整範圍	80 – 470 Vac
過高頻調整範圍	51 – 75 Hz
過低頻調整範圍	40 – 59 Hz

計時器可調範圍

TDNE 備用電源投入延時	0 – 1800 秒
TDES 引擎啟動延時	0 – 300 秒
TDEN 常用電源投入延時	0 – 1800 秒
TDEC 引擎冷卻運轉延時	0 – 1800 秒
TDOFF 中性點切換延時	0 – 300 秒
引擎啟動測試時間	0 – 120 分
引擎自動啟動測試周期	1 – 4 週

圖示與尺寸

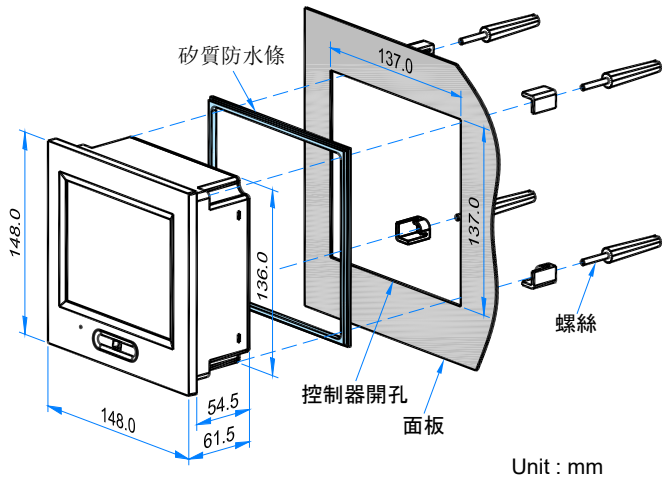

工作環境

操作溫度	-20 至 +60 °C
儲存溫度	-30 至 +80 °C
相對溼度	90%以下

物理特性

盤面開孔尺寸	137.0 x 137.0 +/-0.2 mm
尺寸	148.0 (L) x 148.0 (W) x 61.5 (H) mm
重量	750 g +/-2%

固也泰電子工業有限公司
KUTAI ELECTRONICS INDUSTRY CO., LTD.
電話：07-8121771　傳真：07-8121775　網址：www.kutai.com.tw
公司地址：台灣高雄市前鎮區千富街 201 巷 3 號 (郵遞區號 806-64)

ISO 9001
ETC